Best.-Nr.: 228
Best.-Nr.: 9228

Drosselklappen

Die montagefreundliche Generation mit Lippendichtung

Steckverbindung mit Lippengummi

luftdicht nach DIN EN 12237 Klasse D

Gehäuse lasergeschweißt

Besonders geeignet in **Rohrleitungssystemen mit Sichtmontage**.

AEROTECHNIK SIEGWART

Aerotechnik E. Siegwart GmbH
Untere Hofwiesen • D-66299 Friedrichsthal
☎ +49 (0) 6897/859-0 • 🖷 +49 (0) 6897/859-150
www.aerotechnik.de • info@aerotechnik.de

Änderungen ohne Voranzeige vorbehalten

Änderungsstand 04.2021

Best.-Nr.: 228
Best.-Nr.: 9228

D r o s s e l k l a p p e n
manuell - elektrisch - pneumatisch

Drosselklappen - mit luftdichter Wellenlagerung

Vorteile und Konstruktionsmerkmale:

Rohrkörper: Die Rohrkörper bestehen aus sendzimirverzinktem Stahlblech und sind luftdicht Klasse C gem. DIN EN ISO 1751. Sie sind „laserstumpfnahtgeschweißt" ohne störenden Versatz des Mantelbleches. Die Steckenden sind maßlich preßkalibriert nach DIN 24147 T1 und sind hierdurch formsteif und paßgenau.

Die Drosselscheibe ist wartungsfrei und luftdicht gelagert. Lager und Klappenblatthalter sind aus Kunststoff gefertigt.

Verstellung: Serienmäßig werden die Drosselklappen mit selbstarretierender Handverstellung ausgerüstet (für die Verstellung und Einregulierung sind keine Werkzeuge notwendig), sind aber auch für eine elektrische Verstellung geeignet.

Isolierung: Drosselklappe mit Isolierung in den Dämmstärken 25 oder 50 mm lieferbar als Best.-Nr. (9) 227.

Montagehinweis: Gemäß DIN 1946 T4 ist eine Zugänglichkeit zu dem Leitungssystem und der Drosselklappe für die Betätigung und Instandhaltung vorzusehen.

Temperaturbereich: Die Drosselklappen können in einem Temperaturbereich von -15 °C bis +100 °C eingesetzt werden.

Dichtungssystem der Steckverbindung: Die Steckverbindung mit Doppel Lippengummi Lipstar ist luftdicht nach **DIN EN 12237 Klasse D.**

Robustheit: Die Lippengummidichtung ist im wesentlichen unempfindlich gegen Beschädigungen bei leicht schrägen und schlecht entgrateten Rohren.

Auswechseln: Sollte die Lippengummidichtung bei irgendeinem unvorhergesehenen Umstand beschädigt oder verlorengegangen sein, ist nur ein neuer loser Dichtring aufzulegen.

Demontage: Durch die Dichtungskonzeption lassen sich die Bauteile wieder leicht voneinander trennen.

Sichtmontage: Da auf zusätzliche Abdichtmittel wie Klebeband verzichtet werden kann, eignen sich unsere Drosselklappen mit Lippengummidichtung besonders für Sichtmontagen und überzeugen durch ein ansprechendes Design.

Hygiene: Die glatte Oberfläche des lasergeschweißten Gehäuses verhindert das Ansammeln von Schmutz- und Staubpartikeln.

Beständigkeit: Alterungsbeständige Lippengummidichtung aus EPDM-Werkstoff, beständig gegen schwach aggressive Dämpfe und Chemikalien.

AEROTECHNIK SIEGWART
Aerotechnik E. Siegwart GmbH
Untere Hofwiesen • D-66299 Friedrichsthal
☎ + 49 (0) 6897/859-0 • 🖷 +49 (0) 6897/859-150
www.aerotechnik.de • info@aerotechnik.de

Best.-Nr.: 228
Best.-Nr.: 9228

D r o s s e l k l a p p e n

Steckende für Lippendichtung oder mit Lippendichtung Lipstar

Die Drosselklappen können in verschiedenen

Verbindungsvarianten geliefert werden:

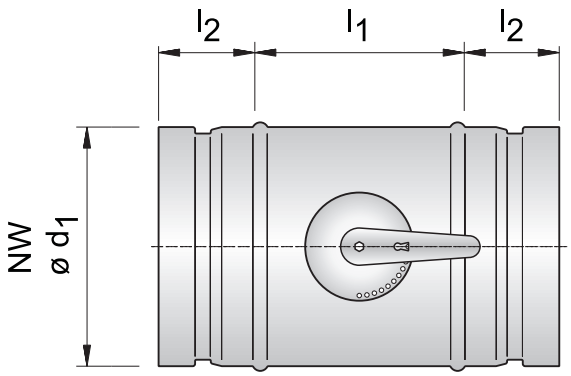

Best.-Nr. 228

mit Steckende

ohne Lippendichtung

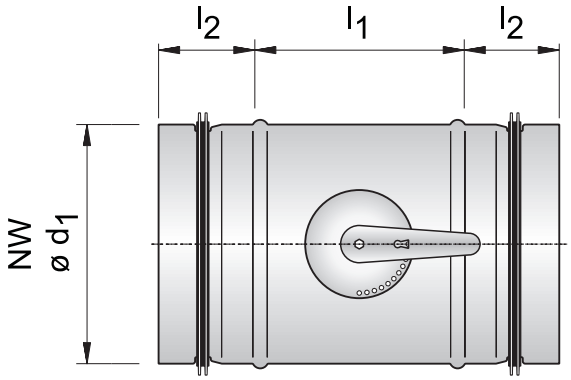

Best.-Nr. 9228 LIPSTAR

mit Doppellippendichtung

Ausführung mit Flachflansch oder Bord mit Spannring auf Anfrage

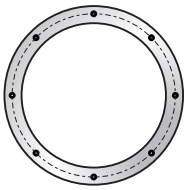

AEROTECHNIK SIEGWART

Aerotechnik E. Siegwart GmbH
Untere Hofwiesen • D-66299 Friedrichsthal
☎ + 49 (0) 6897/859-0 • 🖷 +49 (0) 6897/859-150
www.aerotechnik.de • info@aerotechnik.de

Best.-Nr.: 228
Best.-Nr.: 9228

D r o s s e l k l a p p e n
Handverstellung (DKH)

Ausführung 1:

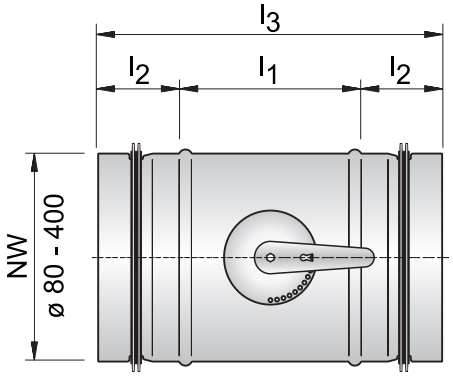

NW 80 - 400:

- Drosselklappe mit dichter Steckverbindung
- Verstellung und Zwischenarretierung durch Rasterscheibe und Stellhebel
- Luftdichte und wartungsfreie Lagerung der Drosselscheiben
- Die Drosselklappe kann jederzeit auf Motorverstellung umgebaut werden
- **ab NW 450 bis 630 nur mit metallischen Lagern, Best.-Nr.: (9) 231-1**

l_1 = Einbaumaß
l_3 = Gesamtlänge = l_1 + (2 x l_2)

Sondervarianten von Ausführung 1:

• Industrieausführung mit durchgehender Achse und verstärktem Klappenblatt
• Hochtemperaturausführung bis +180°C

Informationen zur Industrieausführung und Hochtemperaturausführung finden Sie im Prospekt zu unserer Best.-Nr.: (9) 231 der Drosselklappen mit metallischen Lagern und Klappenblatthaltern.

- mit gelochter Drosselscheibe

  Klappenblatt mit ca. 30% freiem Querschnitt im geschlossenen Zustand
  Best.-Nr.: 229-1 mit glattem Steckende
  Best.-Nr.: 9229-1 mit Doppellippengummi

Preise für Sondervarianten auf Anfrage!

Schematische Darstellung

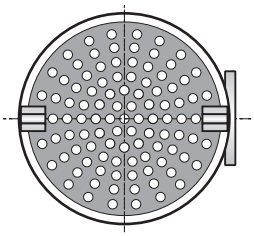

AEROTECHNIK SIEGWART
Aerotechnik E. Siegwart GmbH
Untere Hofwiesen • D-66299 Friedrichsthal
☎ + 49 (0) 6897/859-0 • 🖷 +49 (0) 6897/859-150
www.aerotechnik.de • info@aerotechnik.de

Best.-Nr.: 228
Best.-Nr.: 9228

Drosselklappen für Motorverstellung (DKM)

Ausführung 2:

Konsolen für Stellantrieb können je nach Einbausituation oder Kundenangabe sowohl **längs** als auch **quer** zum Rohrkörper angeordnet werden. Stellantrieb ist nicht im Lieferumfang enthalten, kann aber gegen Aufpreis werksseitig montiert werden.

NW 80 - 400:

- Drosselklappe mit dichter Steckverbindung
- luftdichte und wartungsfreie Lagerung der Drosselscheiben
- Konsole für elektrischen Stellantrieb, Standardmäßig Belimo
- **Ab NW 450 bis 630 nur mit metallischen Lagern Best.-Nr.: (9) 231-2**

l1 = Einbaumaß
l3 = Gesamtlänge = l1 + (2 x l2)

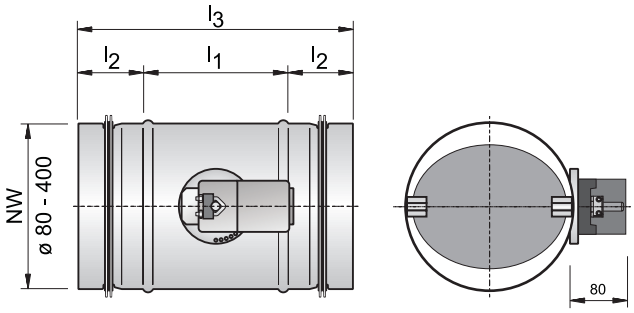

Sondervarianten von Ausführung 2:

- mit gelochter Drosselscheibe
  Best.-Nr.: 229-2 mit glattem Steckende
  Best.-Nr.: 9229-2 mit Doppellippengummi

Preise für Sondervarianten auf Anfrage!

Schematische Darstellung

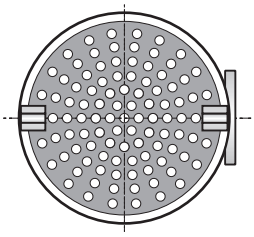

AEROTECHNIK SIEGWART
Aerotechnik E. Siegwart GmbH
Untere Hofwiesen • D-66299 Friedrichsthal
☎ + 49 (0) 6897/859-0 • 🖷 +49 (0) 6897/859-150
www.aerotechnik.de • info@aerotechnik.de

Best.-Nr.: 228
Best.-Nr.: 9228

Drosselklappen - isoliert
manuell - elektrisch

Mit Dämmschale 25 oder 50 mm als Best.-Nr. (9) 227 in der Variante Drosselklappe mit abgesetzter Kombikonsole verfügbar.

l_1 = Einbaumaß
l_3 = Gesamtlänge = $l_1 + (2 \times l_2)$
NW = Durchmesser in mm

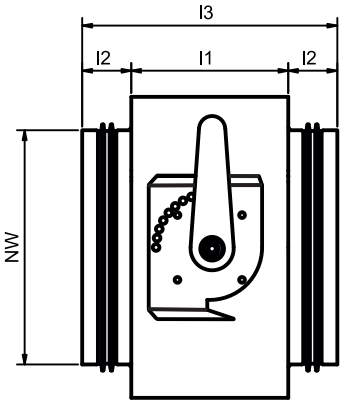

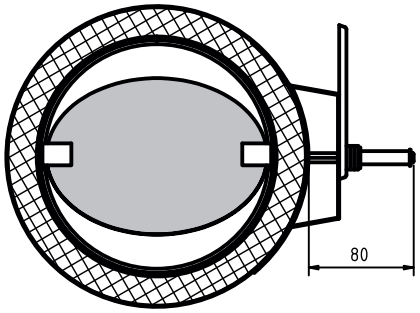

Informationen zu den Drosselklappen in Edelstahl V2A (Optional V4A) entnehmen Sie bitte unserem Prospekt zu Best.-Nr.: (9) 231.

Nenn-weite [mm]	Abmessung l_1 [mm]	l_2 [mm]	l_3 [mm]	Gewicht
80	**115**	40	195	0,5 kg
100	**115**	40	195	0,6 kg
125	**115**	40	195	0,7 kg
140	**115**	40	195	0,8 kg
150	**115**	40	195	0,9 kg
160	**115**	40	195	0,9 kg
180	**115**	40	195	1,0 kg
200	**135**	40	215	1,2 kg
224	**135**	40	215	1,3 kg
250	**135**	40	215	1,5 kg
280	**125**	60	245	2,3 kg
300	**125**	60	245	2,5 kg
315	**125**	60	245	2,6 kg
355	**125**	60	245	3,8 kg
400	**125**	60	245	4,2 kg
450	**125**	60	245	6,5 kg
500	**265**	60	385	11,0 kg
560	**265**	60	385	12,5 kg
600	**465**	60	585	15,0 kg
630	**465**	60	585	15,5 kg

ab NW 450 siehe Prospekt und Preisliste Nr.: (9) 231
Fertigungstoleranz bei den Längenmaßen ± 5 mm

AEROTECHNIK SIEGWART
Aerotechnik E. Siegwart GmbH
Untere Hofwiesen • D-66299 Friedrichsthal
☎ + 49 (0) 6897/859-0 • 🖷 +49 (0) 6897/859-150
www.aerotechnik.de • info@aerotechnik.de

Best.-Nr.: 228
Best.-Nr.: 9228

Einstelldiagramme für Drosselklappen DKH

Die Klappenstellung für den gewünschten Volumenstrom bei gegebener Druckdifferenz lässt sich von den entsprechenden Einstelldiagrammen einfach ablesen.

Die dargestellten Werte gelten nur als Anhaltswerte (geringste Abweichungen der Klappenstellung haben hohe Volumenstromänderungen zur Folge).

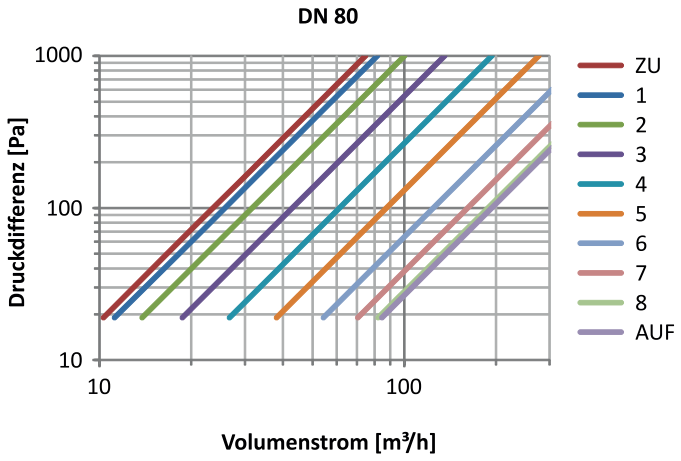

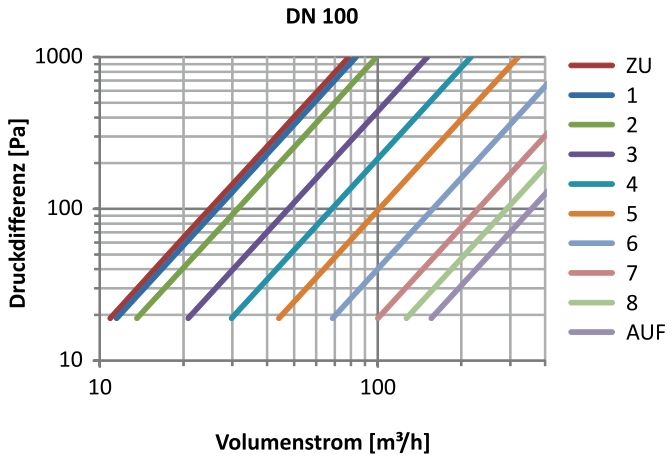

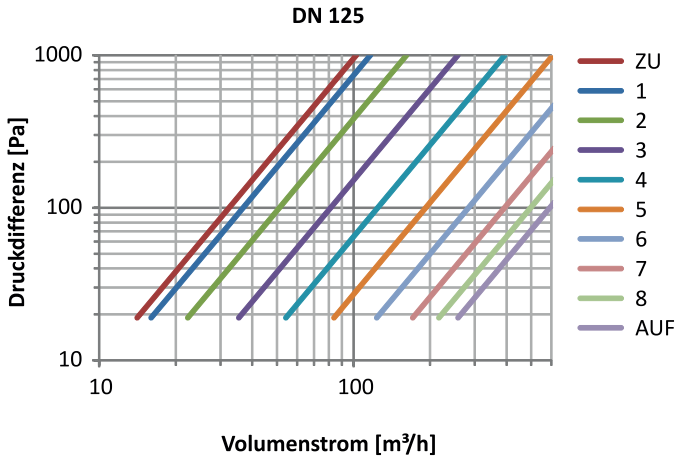

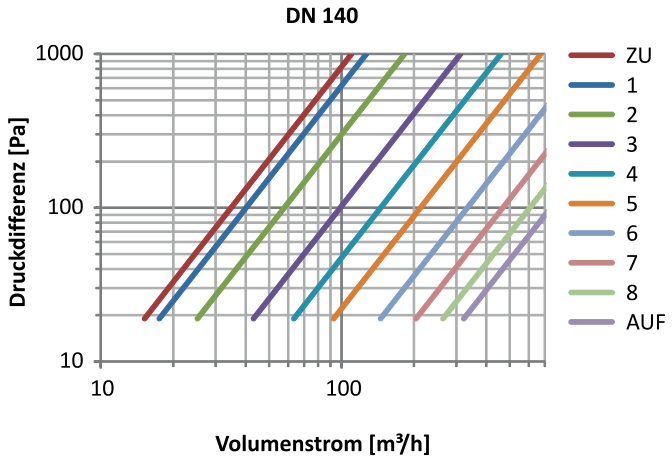

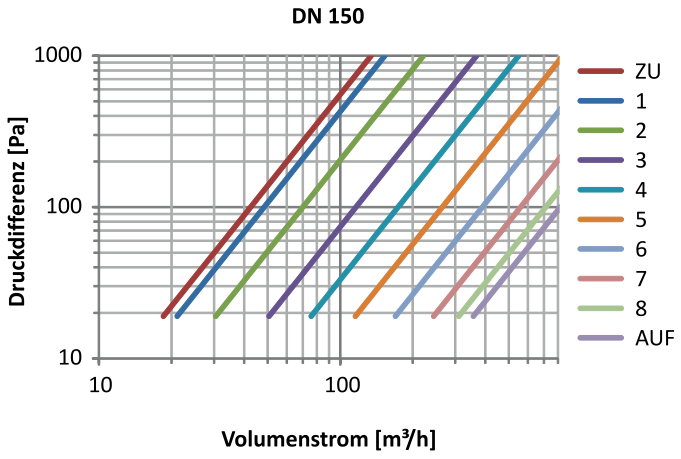

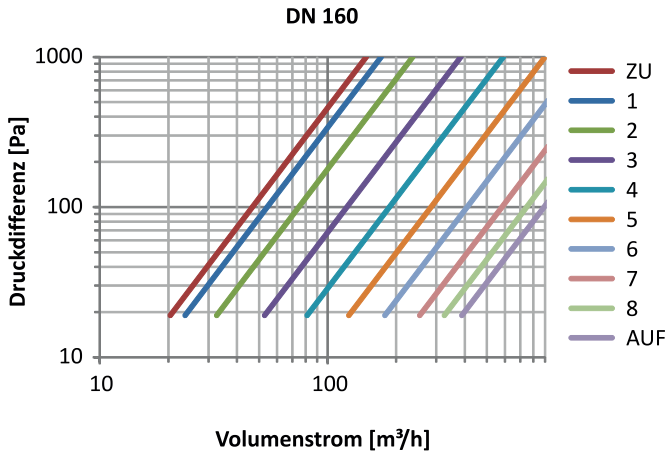

AEROTECHNIK SIEGWART
Aerotechnik E. Siegwart GmbH
Untere Hofwiesen • D-66299 Friedrichsthal
☎ + 49 (0) 6897/859-0 • 🖷 +49 (0) 6897/859-150
www.aerotechnik.de • info@aerotechnik.de

Best.-Nr.: 228
Best.-Nr.: 9228

Einstelldiagramme für Drosselklappen DKH

Die Klappenstellung für den gewünschten Volumenstrom bei gegebener Druckdifferenz lässt sich von den entsprechenden Einstelldiagrammen einfach ablesen.

Die dargestellten Werte gelten nur als Anhaltswerte (geringste Abweichungen der Klappenstellung haben hohe Volumenstromänderungen zur Folge).

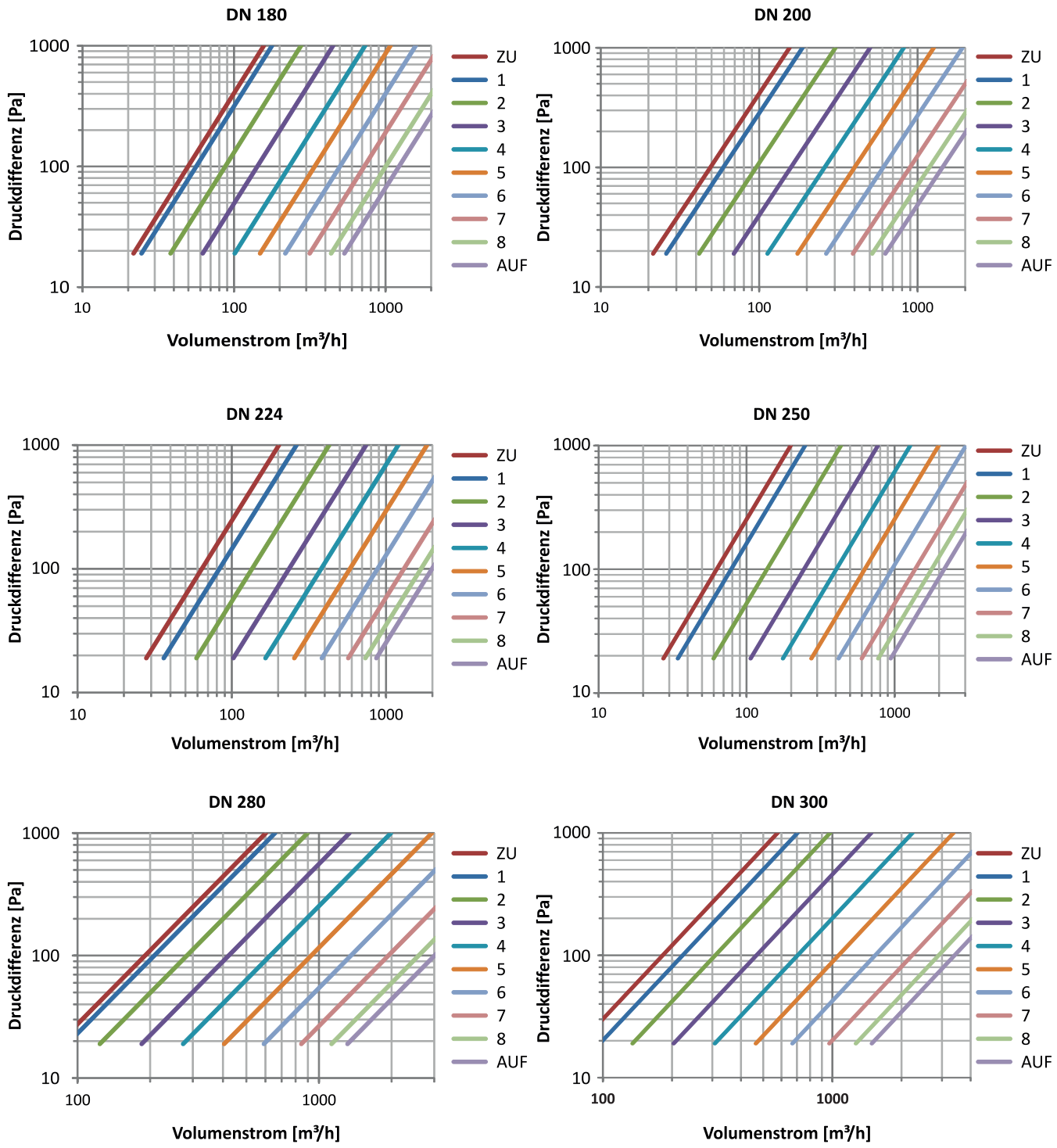

AEROTECHNIK SIEGWART

Aerotechnik E. Siegwart GmbH
Untere Hofwiesen • D-66299 Friedrichsthal
☎ + 49 (0) 6897/859-0 • 🖷 +49 (0) 6897/859-150
www.aerotechnik.de • info@aerotechnik.de

Best.-Nr.: 228
Best.-Nr.: 9228

Einstelldiagramme für Drosselklappen DKH

Die Klappenstellung für den gewünschten Volumenstrom bei gegebener Druckdifferenz lässt sich von den entsprechenden Einstelldiagrammen einfach ablesen.

Die dargestellten Werte gelten nur als Anhaltswerte (geringste Abweichungen der Klappenstellung haben hohe Volumenstromänderungen zur Folge).

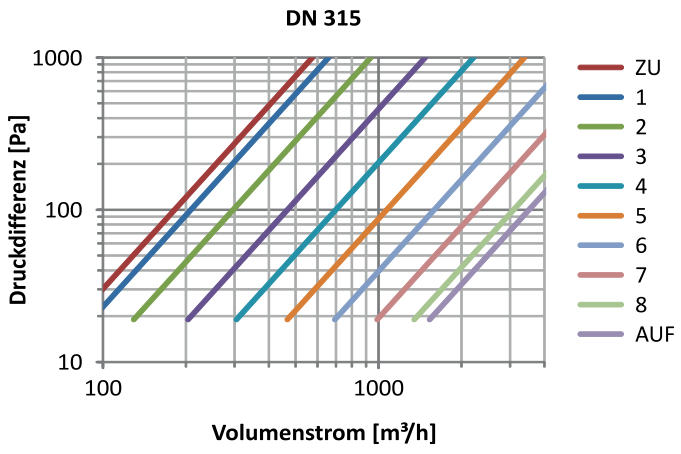

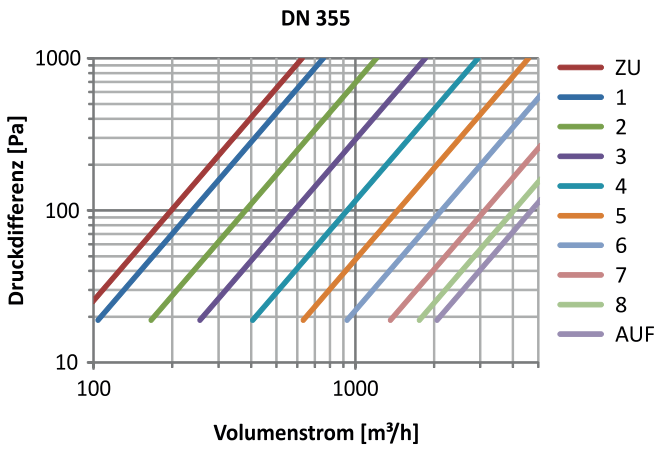

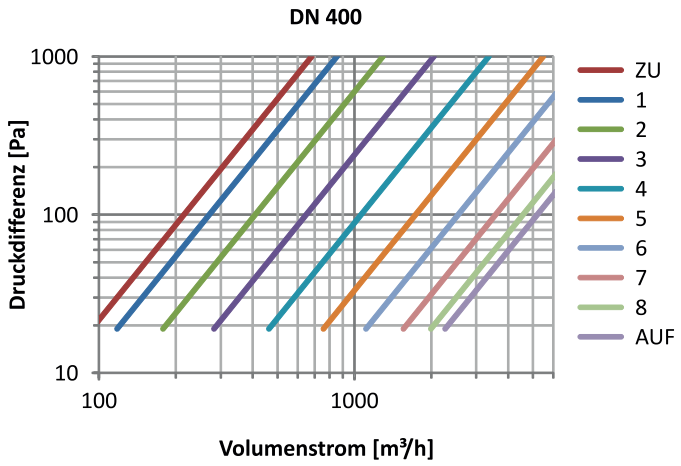

AEROTECHNIK SIEGWART

Aerotechnik E. Siegwart GmbH
Untere Hofwiesen • D-66299 Friedrichsthal
☎ + 49 (0) 6897/859-0 • 🖷 +49 (0) 6897/859-150
www.aerotechnik.de • info@aerotechnik.de

Elektronisch oder pneumatisch regelnder Volumenstromregler rund, Typ VRM

Typ VRME
Best.-Nr. 300 - 332

Konstant - Volumenstromregler selbsttätig regelnd - eckig und rund

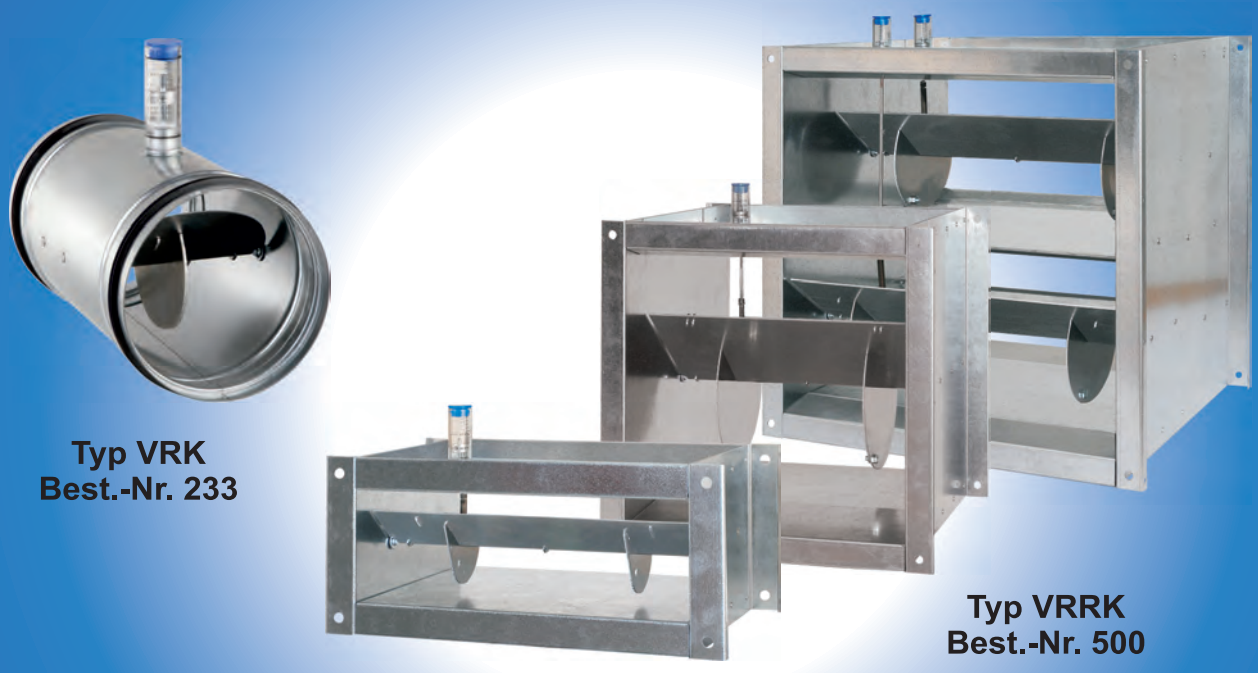

Typ VRK
Best.-Nr. 233

Typ VRRK
Best.-Nr. 500

AEROTECHNIK SIEGWART

Aerotechnik E. Siegwart GmbH
Untere Hofwiesen • D-66299 Friedrichsthal
☎ +49 (0) 6897/859-0 • 🖷 +49 (0) 6897/859-150
www.aerotechnik.de • info@aerotechnik.de